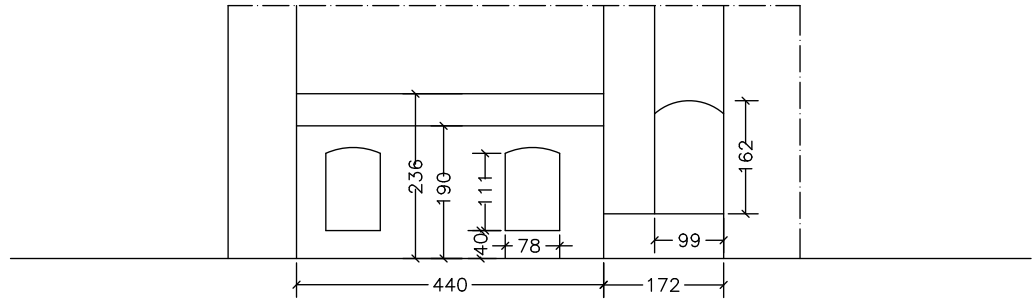


PRZEKROJ PIONOWY B–B
skala 1 :100

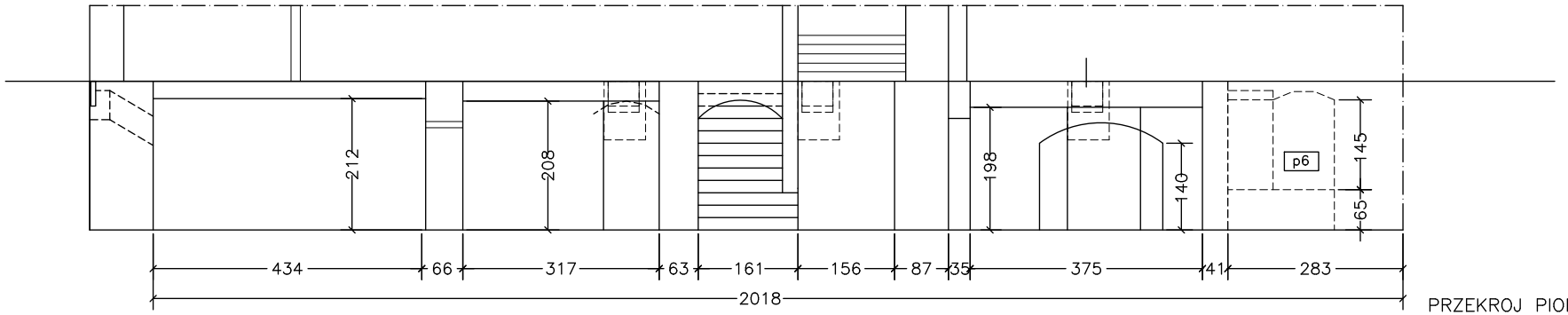


PRZEKROJ PIONOWY A–A
skala 1 :100

UWAGA : Opracowanie graficzne – inwentaryzacja obiektu stanowi jedynie podstawe do kalkulacji kosztorysu budowlanego i nie moze byc traktowane jako projekt techniczny.
Obmiary wykonawcze nalezy dokonac w trakcie realizacji zadania na miejscu budowy.

RYSUNEK : Opracowanie graficzne– INWENTARYZACJA OBIEKTU
TEMAT : Roboty remontowo – budowlane w poziomie piwnic obiektu
OBIEKT : Budynek uzytecznosci publicznej MGDK w Lewinie Brzeskim
LOKALIZACJA : Lewin Brzeski Rynek 14
OPRACOWANIE : tech.bud. Jacek Szymanski